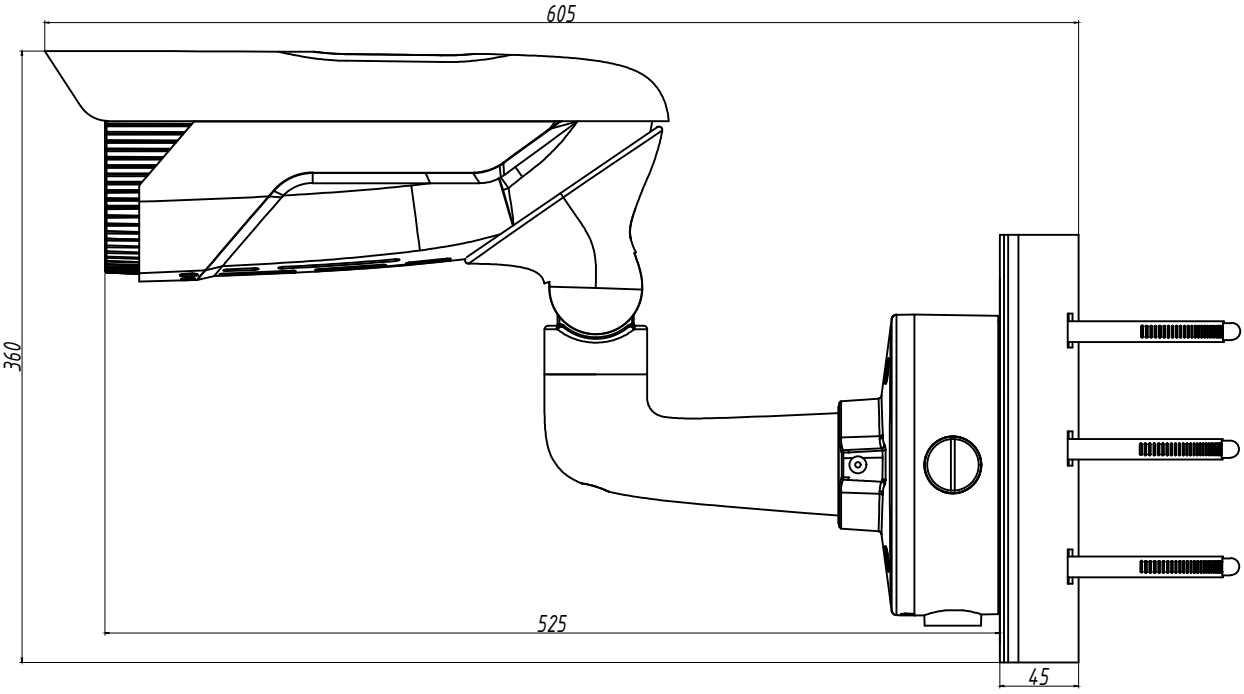
605
360
525
45

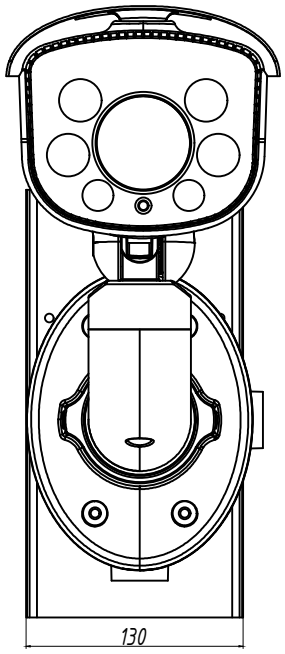
130

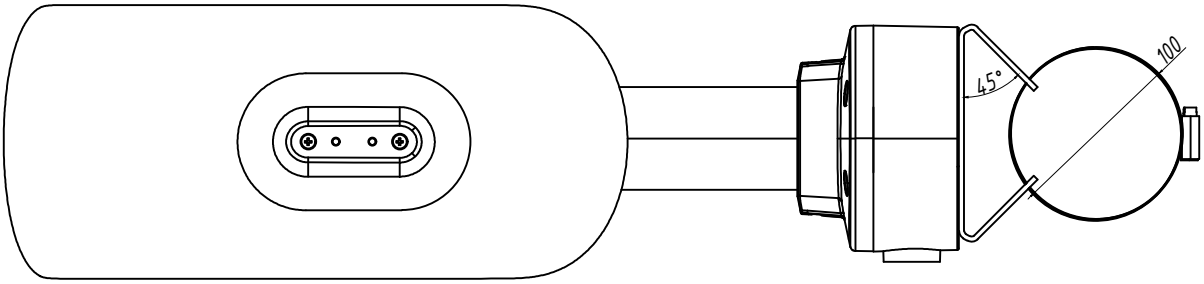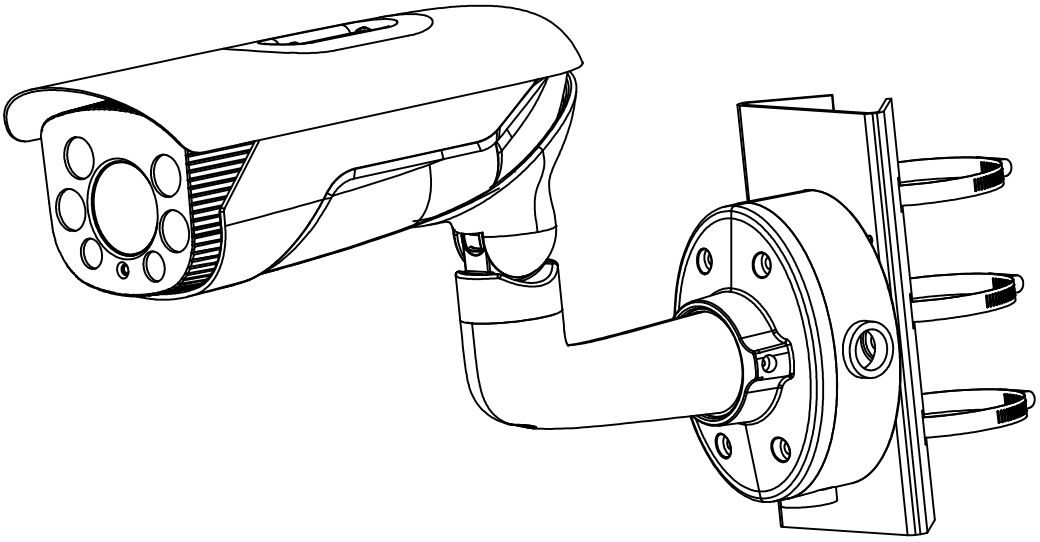
45°
100